Higiene y Mantenimiento

iClave 24

NSK

La Comodidad Que Buscabas

La esterilización de instrumentos dentales es crucial para la seguridad de los pacientes y profesionales. El nuevo autoclave iClave 24 combina a la perfección rendimiento, experiencia de usuario y tecnología, asegurando una experiencia efectiva, cómoda y libre de preocupaciones.

Su cámara de acero inoxidable de 24 litros con cinco bandejas con dos tamaños distintos asegura una excelente capacidad. Además, el nuevo generador de vapor de alta eficiencia permite un rendimiento superior, dando como resultado equipos perfectamente esterilizados en un menor tiempo.

Pero hay más. Su pantalla táctil a color, fácil de usar, su diseño elegante y ergonómico y su tecnología de vanguardia hacen del iClave 24 un dispositivo seguro, eficiente y que además es un placer utilizar.

La inconfundible calidad y fiabilidad de NSK garantiza una esterilización impecable, convirtiendo a iClave 24 en la respuesta efectiva y cómoda a tus necesidades. iClave 24 es tu nueva zona de confort.

El nuevo iClave 24

NSK
iClave 24

NSK
iClave 24
17:49:20
07/28/2023
CYCLES
TEST
B
UNIVERSAL
VACUUM
INFO
SETTINGS
021008
Bacterial filter

TU COMODIDAD ES UNA CUESTIÓN DE RENDIMIENTO

Capacidad de carga optimizada

No todos los autoclaves con cámara de 24 litros son iguales. Con el iClave 24, la capacidad real es de hasta 7kg (en la cima de su categoría) gracias a su sistema de 5 bandejas que le permite aprovechar todo el espacio interior de la cámara.

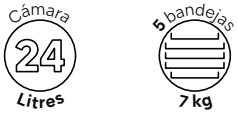

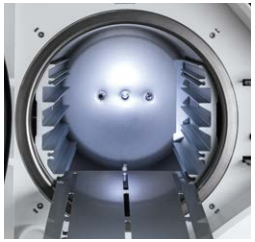

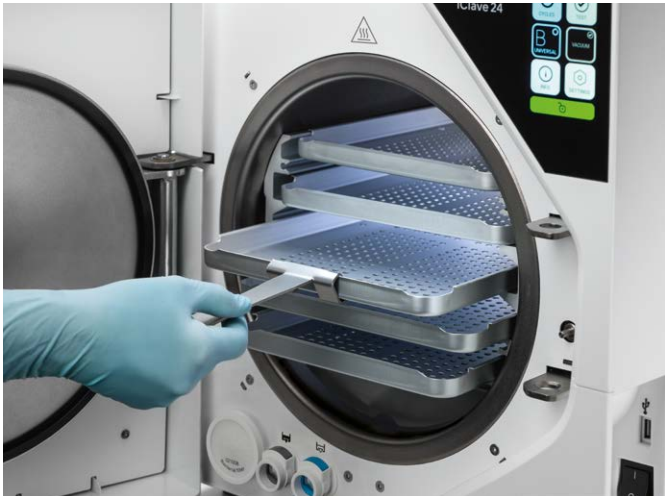

Ciclos rápidos, excelente rendimiento

Cada detalle ha sido diseñado para garantizar un rendimiento eficiente y fiable: el nuevo generador de vapor de alta eficiencia con bobina de acero inoxidable inyecta el vapor en la cámara, en el centro de los portabandejas, que actúan como acumuladores de calor, permitiendo una distribución más uniforme del calor y reduciendo su impacto en los instrumentos. El calor acumulado por los portabandejas se libera hacia la carga durante las fases de secado, garantizando un secado perfecto y rápido. Junto con el diseño de la cámara, los portabandejas y el circuito de agua, este sistema permite ciclos rápidos de Clase B y Clase S: iClave 24 completa un ciclo con una carga típica en solo 41 minutos.

*Carga media: 2 kg.

Ventilación interna: silenciosa y eficiente

El sistema de ventilación interno garantiza eficacia y durabilidad. Además, el iClave 24 posee un sistema de ventilación súper silencioso, lo que se traduce en un rendimiento duradero y mayor confort para el usuario.

NSK
iClave 24
17:57:30
07/28/2023
CYCLES
TEST
UNIVERSAL
VACUUM
INFO
SETTINGS

TU COMODIDAD ES UNA CUESTIÓN DE

EXPERIENCIA DE USUARIO

Experiencia de última generación

Hoy en día, todo el mundo interactúa con distintos dispositivos a lo largo del día.

La pantalla táctil a color de 4.3 pulgadas de iClave 24 es extremadamente sencilla de usar e incluso se puede utilizar con guantes puestos. Gracias a ello, el manejo de todas las funciones, desde programar un ciclo hasta la ejecución de pruebas, es una experiencia segura y satisfactoria, cuyo objetivo es garantizar una perfecta esterilización.

Gestión de agua rápida, segura y práctica

Llenar y vaciar el depósito de agua es una de las acciones que pueden afectar la comodidad y seguridad del usuario. El depósito de agua del iClave 24, resistente a productos químicos, es fácil de rellenar y limpiar. Además, su filtro se puede quitar y reemplazar con gran facilidad.
Además, los dos conectores rápidos para el drenaje del agua usada y del agua limpia garantizan que estas operaciones puedan realizarse de manera segura y sumamente práctica, ya que el agua solo puede drenar si el tubo está insertado en el conector, lo que hace que la operación sea extremadamente fácil de usar.

Ergonomía en todo el dispositivo

Un diseño ergonómico es fundamental para trabajar de forma cómoda y eficaz.
Cada detalle y función del iClave 24 está diseñado para satisfacer dicha necesidad: el diseño del interior(cámara y sistema de portabandejas): la forma del mango, la facilidad de abrir para realizar limpieza/mantenimiento y la pantalla táctil de última generación que funciona incluso con guantes.
Todo con un objetivo: el máximo confort para el usuario.

NSK
iClave 24
LAN
STATIC IP
DYNAMIC IP
IP Address:
0.0.0.0
Netmask:
0.0.0.0
Gateway:
0.0.0.0
DNS:
0.0.0.0
ENTER

TU COMODIDAD ES UNA CUESTIÓN DE

TECNOLOGÍA

Gestión de datos vía Ethernet

Un autoclave debe garantizar ciclos de esterilización seguros y debe rastrear y almacenar todos los datos de cada ciclo. iClave 24 satisface estas necesidades con creces. Primero de todo, gracias a su conexión Ethernet que permite conectar el autoclave a una plataforma web, facilitando el almacenado y análisis de los datos.

Fácil trazabilidad gracias a una conexión a impresora integrada o externa

La trazabilidad de cada ciclo permite a los profesionales y sus equipos tener un control detallado de cada instrumento, permitiendo almacenarlos de forma segura, listos para su uso inmediato, sabiendo la fecha exacta de su última esterilización. La impresora integrada o externa de iClave 24 cumple con este requisito al imprimir informes y etiquetas, aumentando así la seguridad, para la tranquilidad tanto del dentista como del paciente.

Impresora interna

Impresora externa

Almacena información en cualquier lugar con una memoria USB

Otro método de almacenaje de datos de esterilización y test internos es a través de una unidad de memoria externa USB, que permite transferir toda la información del autoclave a un ordenador y guardarla físicamente o en la nube.

DATOS TÉCNICOS

Ciclos de esterilización

iClave24 es un esterilizador de vapor para materiales y dispositivos médicos que probablemente entren en contacto con sangre y fluidos corporales. Basado en los requisitos de la norma EN 13060:2014+A1:2018, estándar para esterilizadores pequeños, es adecuado para los siguientes ciclos y cargas de esterilización:

Clase B Esterilización de instrumentos sólidos, porosos y huecos envueltos y desenvueltos, según lo representado por las cargas de prueba en la norma.

Clase S Esterilización de productos sólidos no envueltos.

CICLO	TEMPERATURA	ESTERILIZACIÓN	SECADO	CARGA MEDIA	DURACIÓN CARGA MEDIA	CARGA MÁX.	DURACIÓN CARGA MÁXIMA
B Universal	134°C	4′ 00″	10′	2 kg	41 mins	7 kg	59 mins
B Prion	134°C	18′ 30″	14′	2 kg	62 mins	7 kg	78 mins
B Fast	134°C	3′ 30″	5′	–	–	0,7 kg*	29 mins
B 121	121°C	20′ 30″	16′	2 kg	67 mins	7 kg	82 mins
S Fast	134°C	3′ 30″	7′	–	–	2 kg	32 mins

* Utiliza solo una bandeja en la segunda ranura, comenzando desde abajo. Solo para sólidos, huecos envueltos y sin envolver.

Características técnicas

DIMENSIONES GENERALES	451 x 492 x 669 mm (L x H x D)
DIMENSIÓN DE LA CÁMARA	Ø 265 - 475 mm (D)
CAPACIDAD DE LA CÁMARA	24 L
PESO (SIN CARGA)	55 kg
VOLTAJE	230 V ~ 50/60Hz
CONSUMO ELÉCTRICO	2350 W
CONSUMO DE AGUA (POR CICLO)*	700 ~ 800 cc
CAPACIDAD DEL DEPÓSITO (Agua usada y limpia)	5 l cada uno
SONIDO	60 dB(A)

*El consumo de agua varía dependiendo de las condiciones de funcionamiento del dispositivo (por ejemplo, temperatura de la cámara, ciclo seleccionado, etc.).

Nota:
En todos los ciclos, la carga indicada incluye las bandejas.
El agua debe cumplir con los requisitos de la norma EN 13060, Anexo C.
Los parámetros de esterilización pueden variar según el tipo de carga, su peso y las condiciones del autoclave. Consulta el Manual del Usuario (capítulo 5.6) para más información

SEGURIDAD	Protección contra apagones • Protección contra cortocircuitos • Protección contra sobrecalentamiento • Protección contra sobrepresión • Protección contra apertura accidental de puertas • Sistema de evaluación de procesos • Sistema de resolución de problemas en tiempo real • Sistema de calor adaptativo
CERTIFICADOS	Dispositivo médico Clase IIa que cumple con el Reglamento (UE) 2017/745 sobre dispositivos médicos (MDR) (Artículo 16) • Cámara que cumple con la Directiva 2014/68/UE • Empresa: ISO 9001 - ISO 13485
CONFORMIDAD Estándares internacionales	EN 13060 • IEC 61010-1 • IEC 61010-2-040 • IEC 61326-1 • EN 13445

VISTA FRONTAL

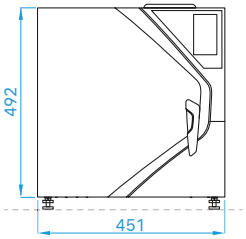

VISTA LATERAL

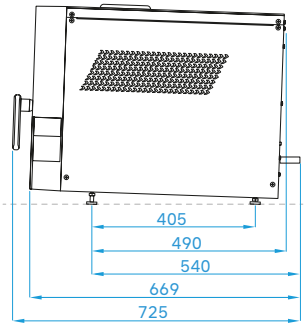

VISTA SUPERIOR

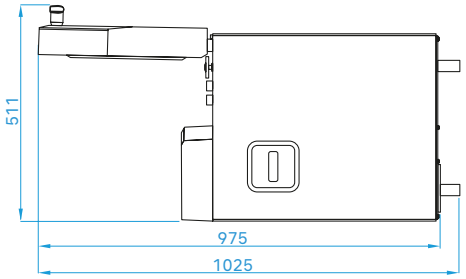

MODELOS

MODELO **iClave 24** REF **92412B0100**

MODELO **iClave 18** REF **91812B0100**

PRODUCTOS RELACIONADOS

Impresora de etiquetas (optional extra) CODE **9900009**

Impresora externa opcional, asequible y compacta, ideal para imprimir datos de esterilización en papel o etiquetas. Equipado con un cable USB y una fuente de alimentación.

Demin30 REF **98001010**

Sistema de desmineralización de resinas para el tratamiento de aguas que permite convertir el agua corriente en agua apta para su uso en autoclave. Gracias al intercambio iónico, Demin30 permite la reducción total de la salinidad.

Helix Test CODE **9900059**

Le permite verificar la penetración del vapor en instrumentos huecos. Este kit de prueba consta de un tubo de plástico con una carcasa para tira indicadora en un extremo y se suministra con 25 tiras reactivas de fácil lectura que cumplen con l norma EN 867-5.

NAKANISHI INC. www.nsk-dental.com
700 Shimohinata, Kanuma, Tochigi 322-8666, Japan

NSK Dental Spain S.A. www.nsk-spain.es
C/ Rozabella 8, Europa Empresarial Business Park, Edificio Roma, Planta baja, Oficina A , 28290 Las Rozas de Madrid, Madrid, Spain

Las especificaciones están suietas a modificaciones sin previo aviso. Las imágenes, descripciones, citas, dimensiones y datos técnicos en este catálogo deben considerarse como meramente indicativos.

Create it

REF CA5019EN Rev 00 . March 2024